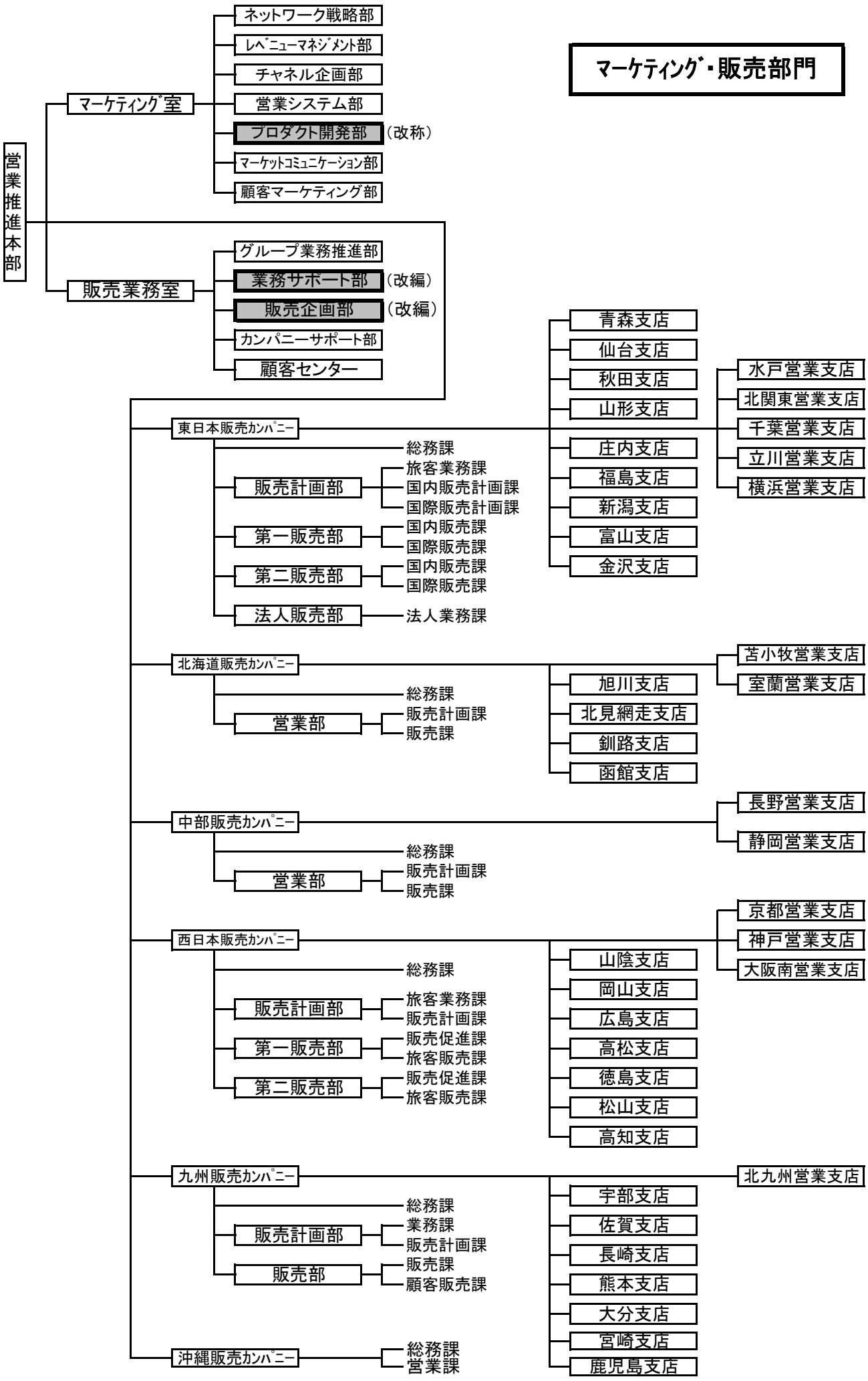マーケティング・販売部門